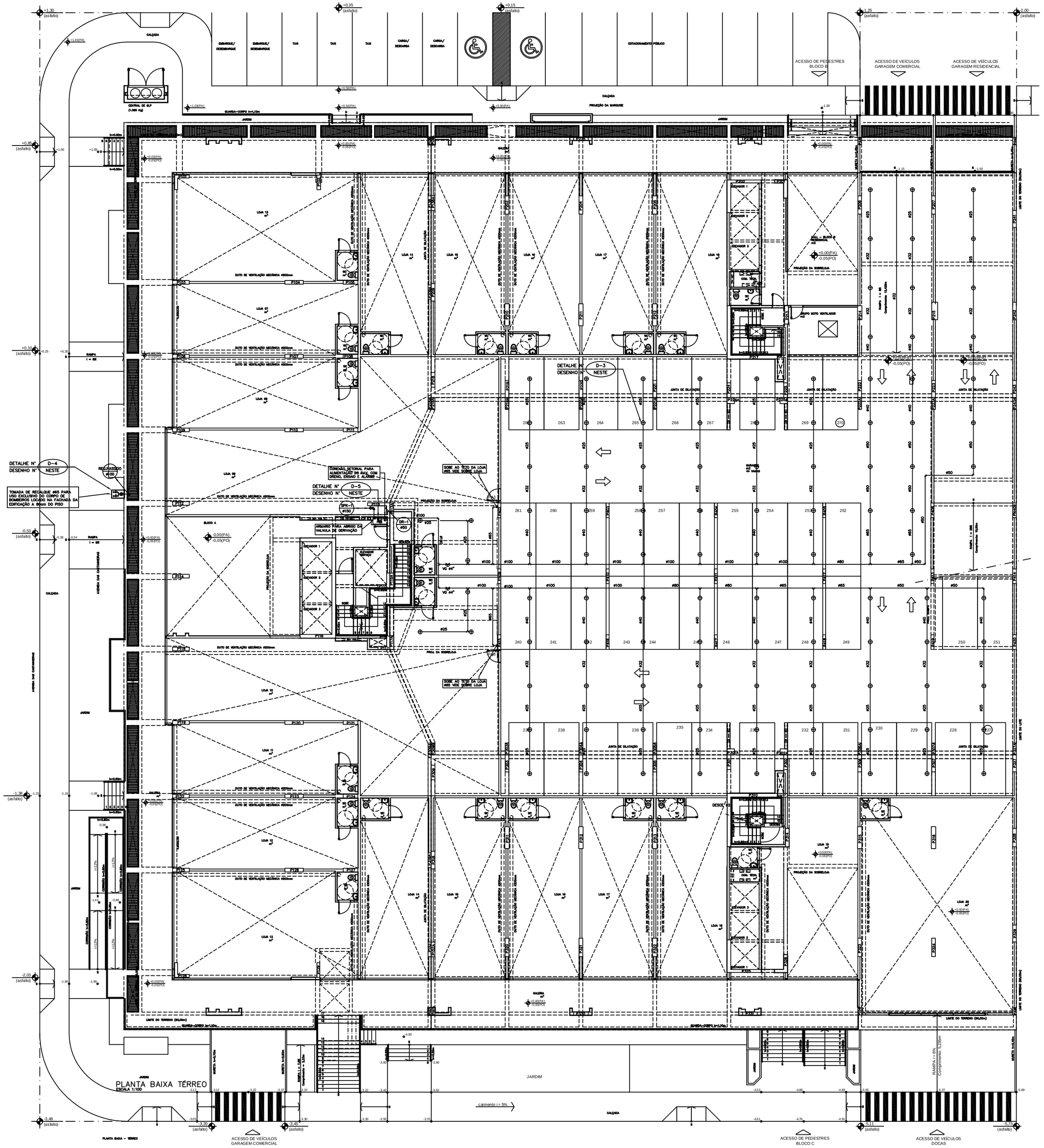

LEGENDA DAS CONEXÕES DE DERIVAÇÃO

1 – VALVULA DE GAVETA DE BLOQUEIO, HASTE ASCENDENTE ø100 NORMALMENTE ABERTA
2 – MANOMETRO DE 0 = 50 mcaca;
3 – CHAVE DE ALARME DE FLUXO COM RETARDO PNEUMÁTICO LIGADA AO PAINEL DE ALARME;
4 – VÁLVULA GLOBO ø1" TESTE (NORMALMENTE FECHADA);
5 – VÁLVULA GLOBO ø1" DRENO (NORMALMENTE FECHADA);
6 – VISOR DE FLUXO ø 1";
7 – UNIÃO DE AÇO GALVANIZADO COM ASSENTO PLANO, COM PLACA DE ORIFICIO RESISTENTE A CORROSÃO, E ORIFICIO IGUAL AO DO MENOR CHUVEIRO UTILIZADO NA INSTALAÇÃO;
8 – COTOVELO GALVANIZADO 90° ø25;
9 – COTOVELO AÇO PRETO 90° ø100
10 – TE AÇO PRETO REDUÇÃO ø150 = ø100;
11- TE AÇO PRETO REDUÇÃO ø100 x ø25
12- TE GALVANIZADO 90° ø25
13- TE GALVANIZADO REDUÇÃO ø50 x ø25;
14- LUVA DE AÇO ø 1/4 PARA MANOMETRO SOLDADA NO TUBO ROSCA BSP;
15- LUVA DE AÇO ø 1/4 PARA PRESSOSTATO SOLDADA NO TUBO ROSCA BSP;
16- CAIXA DE ALUMINIO DE 100x100mm. SISTEMA DE ALARME
17- ELETRODUTO GALVANIZADO DO SISTEMA DE ALARME.
18- UNIÃO ASSENTO PLANO GALVANIZADA ø100;
19- COLUNA DE ALIMENTAÇÃO DE SPRINKLER ø100;
20- COLUNA DE DRENO ø50;
21- ELETRODUTO FLEXIVEL ø1/2"COM 2@1,5 ALARME.

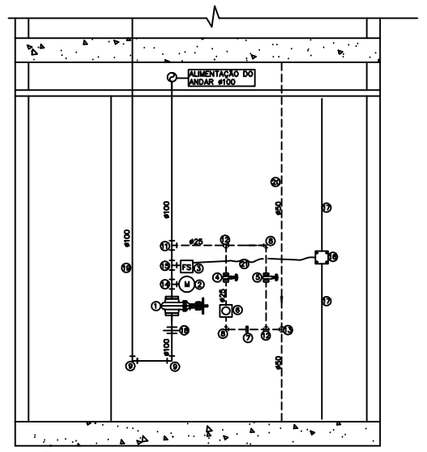

D-5 DETALHE TIPICO DA DERIVAÇÃO DE SPRINKLERS NO ANDAR OU SETOR

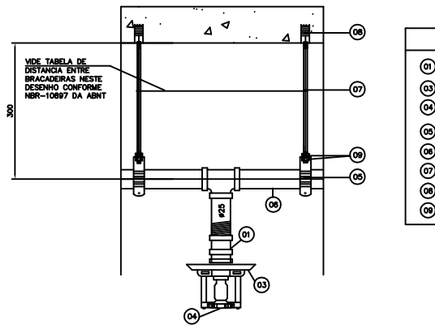

LEGENDA	
01	LUVA DE REDUCAO ø25xø13mm ROSCADA
02	CANOPLA
04	BICO DE SPRINKLER ø1/2"-68° C – PENDENT CROMADO COM CANOPLA
03	ABRACADEIRA SRS 663 SISA
06	TUBO DE FERRO GALVANIZADO
07	VERGALHAO ROSCADO ø3/8"
08	CHUMBADOR "UR" ø3/8" ROSCA INTERNA
09	PORCA SEXTAVADA ø3/8" COM ARRUELA LISA

D-3 DETALHE DO BICO DE SPRINKLER APARENTE
SEM ESCALA

ATENÇÃO

A EXECUÇÃO DA DISTRIBUIÇÃO DOS SPRINKLERS NAS LOJAS SERÁ DE RESPONSABILIDADE DO LOJISTA, DE ACORDO COM O PROJETOS E LAY OUTS A SER DESENVOLVIDO PELOS MESMOS. A DISTRIBUIÇÃO NAS LOJAS DESTE DESENHO SÃO APENAS PARA EFEITO DE DEMONSTRATIVO DA QUANTIDADE DE BICOS PARA DIMENSIONAMENTO DAS TUBULAÇÕES GERAIS E SUBGERAIS

PARA LEGENDAS E NOTAS VIDE DESENHO SPK-01/10

N.o	DATA	MODIFICAÇÕES	N.o	VISTO
3	20/11/2013	REVISÃO –ATENDENDO SAIDA DE EMERGENCIA NAS LOJAS 9 e 10		
2	09/10/2012	REVISÃO–ATENDENDO ATA DE COMPATIBILIZAÇÃO DA REUNIÃO DE 18/09/2012		
1	ABR/2012	REVISÃO GERAL COM SUBSTITUIÇÃO DA ARQUITETURA, UTILIZANDO A ARQUITETURA DE 12/03/12		
0	NOV/2011	EMISSÃO		

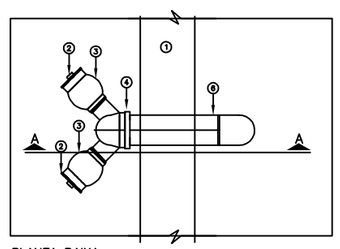

PLANTA BAIXA

LEGENDA	
1	PAREDE
2	JUNTA STORZ ø65mm.
3	REGISTRO GLOBO ø65mm.
4	CABEÇOTE DE HIDRANTE FG. ø100mm. COM DUAS SAIDAS DE ø50mm.
5	VALVULA DE RETENÇÃO ø100mm.
6	TUBO FG ø100mm.
7	TAMPAO 2"1/2. COM INSCRIÇÃO "INCÊNDIO" TIPO T-25

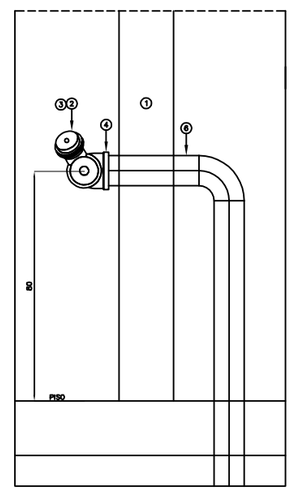

CORTE "A–A"

D-4 TOMADA DE RECALQUE NA FACHADA DA EDIFICAÇÃO
SEM ESCALA

N.Taffner Projetos de Instalações Ltda

SIA trecho 3 lote 625/695 bloco C sala 221
e-mail: ntaffner@globo.com
Telefone (61) 3234-5570

SETOR:	ÁGUAS CLARAS – BRASÍLIA – DISTRITO FEDERAL
ENDEREÇO:	RUA DAS PAINEIRAS – LOTE 03; RUA 30 NORTE – LOTE 04
PROPRIETARIO:	GENT INCORPORADORA LTDA.
AUTOR DO PROJETO:	N.TAFFNER PROJETOS DE INSTALAÇÕES LTDA
RESPONSÁVEL TÉCNICO:	PORTO BSB ENGENHARIA LTDA

O PROPRIETÁRIO:

O AUTOR DO PROJETO: CREA: 5702/D-DF

O RESPONSÁVEL TÉCNICO: CREA: 7083-RF

CBMDF | CREA

DRLFO

RESIDENCIAL COSMOPOLITAN
PROJETO DE INSTALAÇÃO

DESENHO Nº: SPK-04/10

INSTALAÇÃO DE SPRINKLERS
PLANTA BAIXA – PAVIMENTO TÉRREO

DESENHO:	ESCALA:	DATA:	ARQUIVO:
N.TAFFNER	INDICADA	SET/2011	NT-18-2011-GENT-SPK-04-R03-TERREO